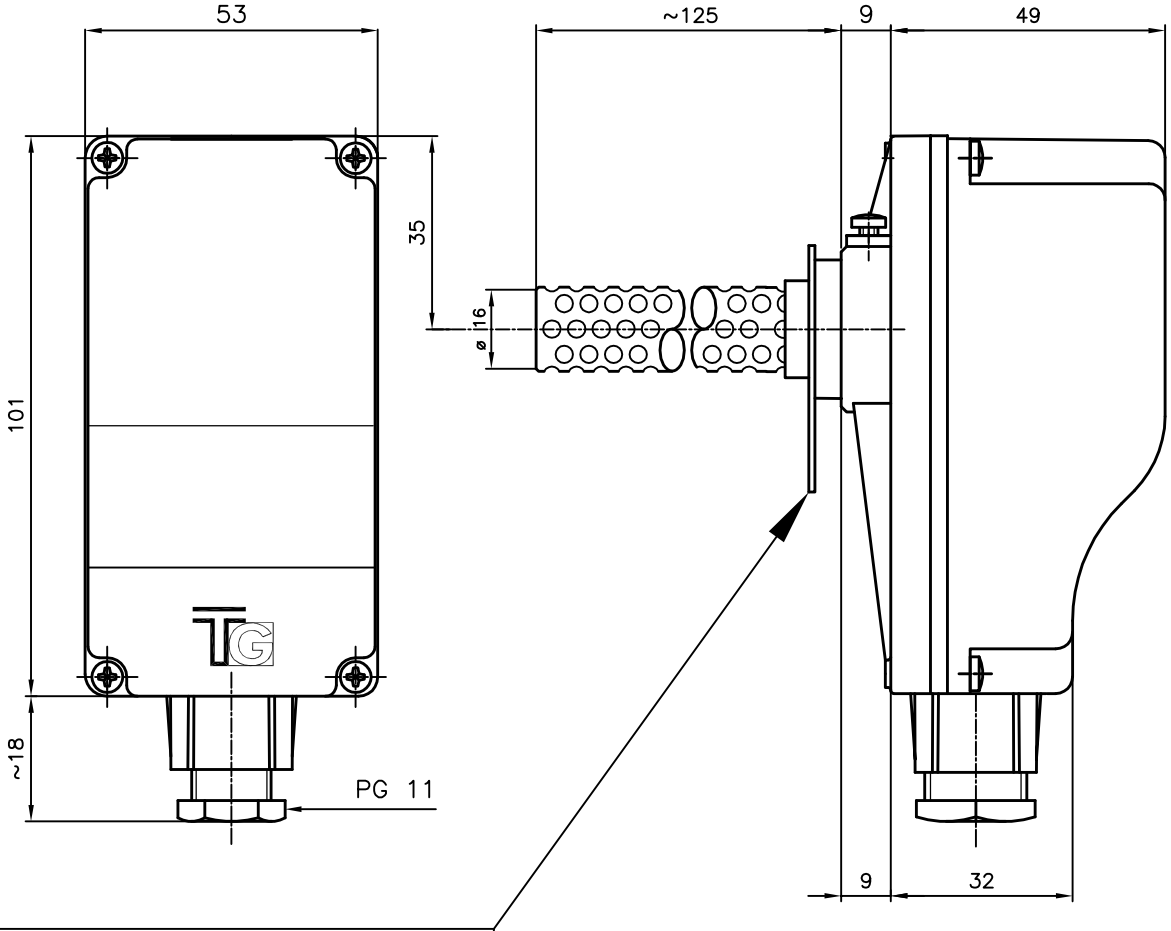

Caratteristiche tecniche / Technical characteristics

Campo di regolazione Temperature range	0 ÷ 90 °C
Tolleranza / tollerance	temp. min. ±6 °C temp. max. ±4 °C
Differenziale / differential	4±1 °C
Rotazione perno termostato Thermostat pin rotation	∡ 270
Coperchio / Cover	RAL 7035
Base, manopola, passacavi / Base, knob, cable gland	
Portata nominale dei contatti Contacts rating	16 (4)A 250V ~ 6 (1)A 400V ~
Tensione impulsiva nominale / Rated impulsive voltage	4 kV
Classe di isolamento / Insulation grade	I
Gradiente termico / Thermal gradient	1°C/min
Limite di temperatura della testa di comando Temperature limit of thermostat head	T 85
Utilizzare conduttori resistenti al calore almeno To apply heat resistant conductors of minimum	T 140°C
Messa a terra del dispositivo: Device earthing:	morsetti a vite screw clamp
Montaggio Assembljy	Fissaggio mediante piastra porta guaina Fixing by means of sheath plate
Grado di protezione/Protection grade	IP40
Tipo di azione/Type of action	1B
Situazione di inquinamento del dispositivo di comando Pollution level of the control device	2
Omologhe/Approval	CE 0497 (PED)

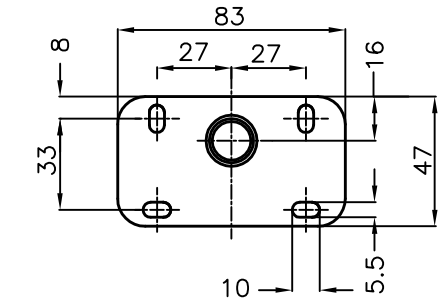

PIASTRA DI FISSAGGIO
Fixing plate

SCHEMA ELETTRICO
Wiring diagram

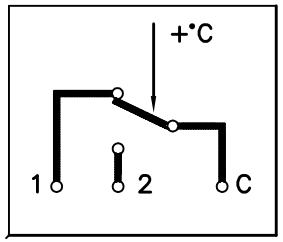

REV.	DATA	DESCRIZIONE MODIFICHE	DISEGNATO	APPROVATO	AQ

DESCRIZIONE
TERMOSTATO REGOLABILE IN CUSTODIA
ENCASED ADJUSTABLE THERMOSTAT

PRODOTTO	CLIENTE	DISEGNATO R.Z.	DATA 21/04/09
SOSTITUISCE IL	STATO / PESO GREZZO	APPROVATO C.F.	DATA 21/04/09
SOSTITUITO DA	TRATTAMENTO TERMICO E/O SUPERFICIALE	AQ D.B.	DATA 21/04/09
CODICE SEMILAVORATO			
CODICE MATERIA PRIMA			

SCALA 1 : 1

SCATOLATO

QUOTE SENZA INDIC. DI TOLLERANZA

DISEGNO N. 7N2.103A6.00A

Fantini Technology Group Srl (società con socio unico) Via dell'Osio 6-20090 Caleppio di Settala (MI)
Il presente disegno è di proprietà della FTG Srl e non può essere riprodotto in nessun modo nè usato per scopi diversi da quelli per i quali viene fornito.
This drawing is property of the FTG Srl and shall not be reproduced in any manner, not used for any purpose other than for which it specifically furnished.